Las ataguías 1 y 2 son idénticas.

La unión de los perfiles perimetrales de los módulos de ataguía en las esquinas de encuentro con los pilares presentan chapas de ajuste del bastidor con la composición indicada en planos

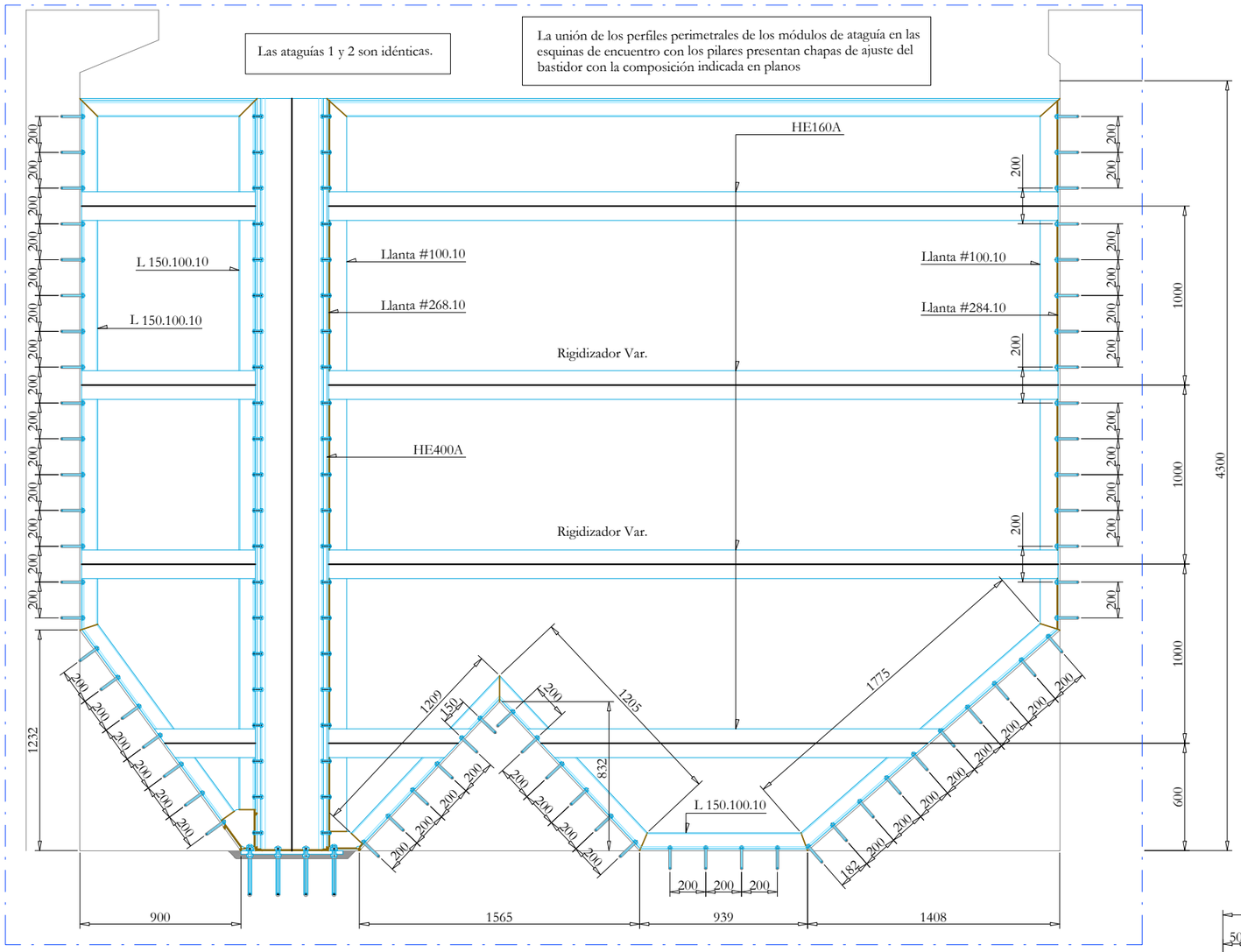

ATAGUÍAS 1 Y 2
DESARROLLO A-A
ESCALA EN A3: 1/30
COTAS EN MM.

Las groeras presentes en las chapas de formación de esquinas de los paneles de la ataguía en la zona de arranque del pilar se sellarán para garantizar la estanqueidad.

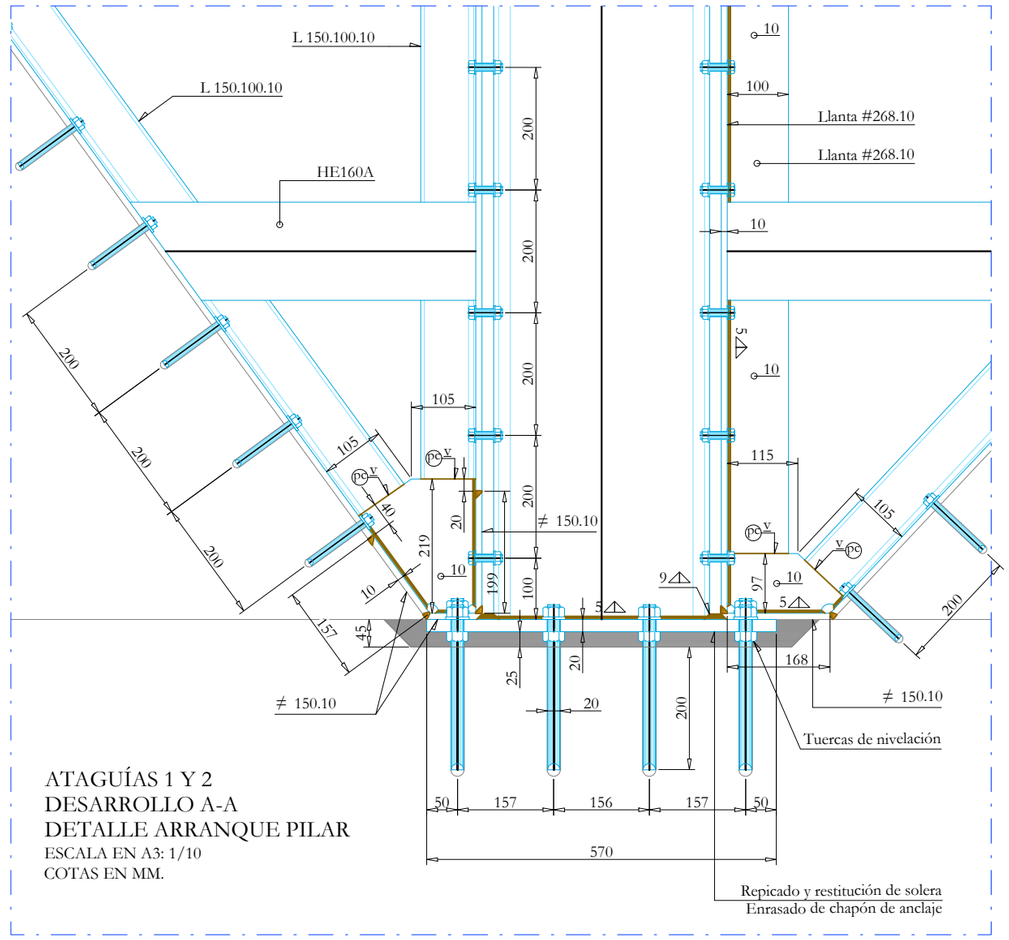

ATAGUÍAS 1 Y 2
DESARROLLO A-A
DETALLE ARRANQUE PILAR
ESCALA EN A3: 1/10
COTAS EN MM.

Se emplearán elementos de acero con las siguientes calidades:

Acero estructural chapas	S 275 JR
Acero estructural perfiles	S 275 JR

En el caso de que se prevea que la ataguía trabaje con empujes hidraúlicos actuando en su cara rigidizada y no en la chapa de cierre (situación no convencional), los rigidizadores marcados en plano como "Rigidizador Var." pasarán a HE160B

Al tratarse de estructuras auxiliares para la formación de recintos estancos, los elementos de las ataguías pueden servirse sin chorrear y protegidos únicamente con el shopprimer de trabajo y los tornillos protegidos con doble zincado. En el caso de que se prevea que las ataguías puedan permanecer en contacto con el agua períodos superiores a 6 meses, se aplicará el siguiente sistema de protección de elementos metálicos:

1. Chorreado Grado Sa 2 $\frac{1}{2}$.
2. Imprimación rica en Zn 40 μm secas.
3. Empleo de tornillos, tuercas y arandelas galvanizados.

El anclaje de los módulos de ataguía a los paramentos verticales y solera de hormigón existentes se realiza mediante pernos HILTI modelo HIT-HY 200-A + HAS-U M12 en calidad mínima 8.8, con una longitud de anclaje de 100mm. Se requiere limpieza exhaustiva y relleno completo posterior de los taladros. La distancia entre pernos será de 200 mm.

Las juntas entre elementos y los contactos con los paramentos verticales y solera existentes se tratarán con mastic bituminoso para garantizar la estanqueidad del conjunto.

Las uniones atornilladas entre bastidores de módulos y pilares principales armados se realizan mediante tornillos calibrados M12 en calidad 8.8. La distancia entre pernos será de 200 mm.

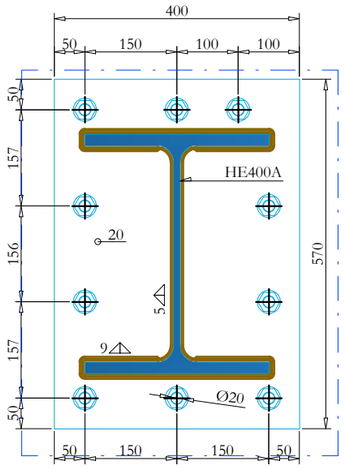

PLANTA

PLACAS DE ANCLAJE
PILARES 1 Y 2.
DETALLES
ESCALA EN A3: 1/10
COTAS EN MM.

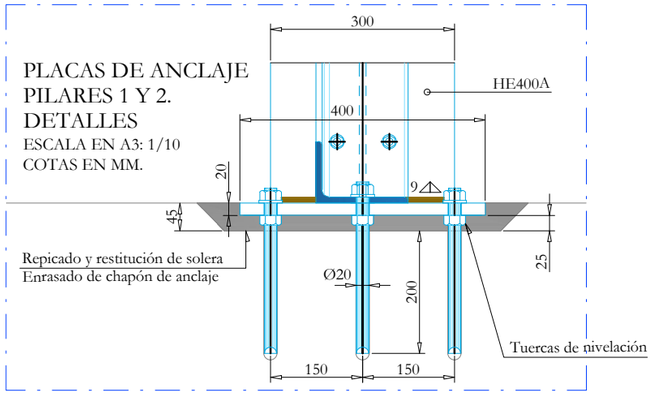

ALZADO

El anclaje de los pilares HE400A se realiza mediante 10 pernos HILTI modelo HIT-HY 200-A + HIT-Z M20 en calidad mínima 8.8, con una longitud de anclaje de 200mm. Se requiere limpieza exhaustiva y relleno completo posterior de los taladros.

Bilbao Bizkaia Ur Partzuergoa Consorcio de Aguas Bilbao Bizkaia	Zerbitzu Teknikoak Iraunkortasun, Teknologia eta Berrikuntzako Zuzendarioordetza Servicios Técnicos Subdireccion de Sostenibilidad, Tecnología e Innovación	Proiektuaren egilea Autor del proyecto DÑA. MÓNICA CAMPO RENEDO Izp./Fdo.: INGENIERO C., C. Y P.	Proiektuaren zuzendaria Director del proyecto Izp./Fdo.: DON. UNAI GARCÍA AGIRRE	Eskalak Escalas VARIAS A-3 Originalak Originales Grafikoa Grafica	Proiektuaren izenburua Título del proyecto AMPLIACIÓN Y MEJORA DEL DESARENADO DE LA E.D.A.R GALINDO	Data Fecha JULIO - 2023

Planoaren izenburua Título del plano	DIVISIÓN PRE-DESARENADO ARMADOS ATAGUÍAS 1 Y 2 ALZADO Y DETALLES ANCLAJE

2	0	0	-	S	-	2 3
P	-	1	2	0	2	0 3